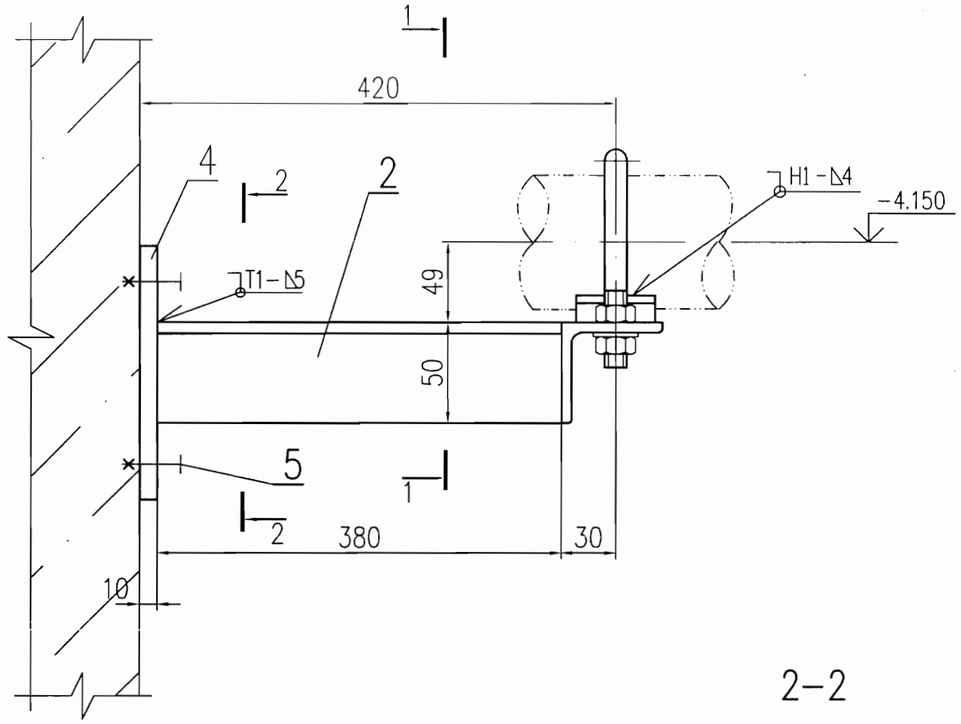

2-2

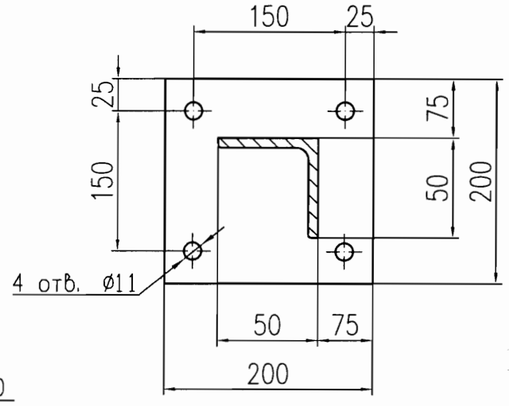

1-1

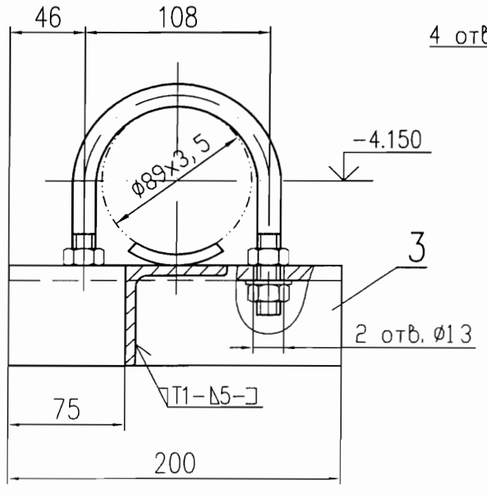

Спецификация

Поз.	Обозначение	Наименование	Кол.	Материал	Масса, кг ед.	Масса, кг общ.	Примечание
1	09 ОСТ34-10-620-93	Опора 89У	1	Сборный	0,35	0,35	
2	ГОСТ 8509-93	Уголок 50х50х5 L=380	1	Ст3сп5 ГОСТ 535-2005	1,43	1,43	
3	ГОСТ 8509-93	Уголок 50х50х5 L=200	1	Ст3сп5 ГОСТ 535-2005	0,75	0,75	
4	ГОСТ 19903-74	Лист Б-ПН-10 200х200	1	Ст3сп5 ГОСТ 14637-89	3,14	3,14	
5	Болт "Hilti"	HST M10x90/10	4	Сборный	0,07	0,28	
	ГОСТ 9467-75	Наплавленный металл		УОНИИ 13/45		0,2	
						Итого: 5,95 кг	

1. Спецификация составлена на один комплект.
2. Изготовить 3 комплекта опоры.
3. Монтажно-сборочный чертеж N 09062-26-00-ТМ6 л.3-10.
4. Сварку производить по ГОСТ 5264-80 электродом Э-42А ГОСТ 9467-75.
5. Поверхности скольжения зачистить до металлического блеска и натереть графитом.
6. Отверстия Ø13 выполнить по месту.

ОАО «НИАЭП»
АРХИВНЫЙ ЭКЗ.
Инв. № 40845%

Изм.	Кол. уч.	Лист	N док.	Подп.	Дата
4	—	зам.	258-12		19.04

09062-26-00-ТМ6

Ростовская АЭС энергоблок N 3

РДЭС. Ячейки N 1, 2, 3

Стадия	Лист	Листов
Р	64	

Н. контр.	Ермина		24.04
Проверил	Богомольная		23.04
Разраб.	Кармазина		19.04

Опора скользящая направляющая N 60

ЗАО "Сельэнергопроект" Москва 2012

Подпись ответственного:

File - 09062-26-00-ТМ6-64_изм.4

Инв.N подл. 0109062.296 | Подпись и дата | Взам. инв.N